Member of the BPW Group

TM13 LED baglygte

Kompakt | Slankt design

ERMAX®

Kompakt lygte med slankt design

Den perfekte løsning, når pladsen er begrænset

Den nye ERMAX TM13 4-funktions baglygte i fuld LED har som highlights et lille, slankt og moderne design med mange anvendelsesmuligheder – såvel på traileren som på forvognen.

TM13 LED baglygten har grundet dens kompakte størrelse og det slanke design mange anvendelsesmuligheder – især hvor der er tale om begrænsede indbygningsmuligheder.

Genkendeligt design med Eternal Light, nyeste lys- og LED teknologi samt høj kvalitet er forenet i ERMAX TM13 baglygten – og gør den nye TM13 baglygte til endnu en ERMAX innovation inden for køretøjsbelysning.

Eternal Light®

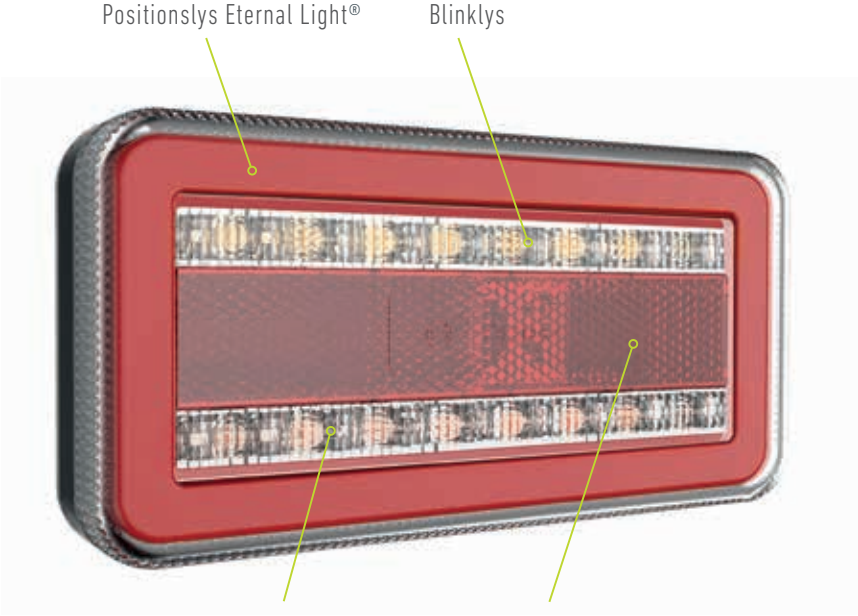

Highlights

- Kan anvendes på både trailer og forvogn
- Slankt design - optimal ved begrænsede indbygningsmuligheder
- Ideel til som højt-monteret lygte
- ERMAX patenteret positionslys – Eternal Light®
- ompatibel med den intelligente ERMAX LED styring og SIMAC kontrolenhed i henhold til ECE 48 regulativet
- Certificeret i henhold til alle relevante normer og foreskrifter i Europa

TM13 Baglygte 12/24V - LED

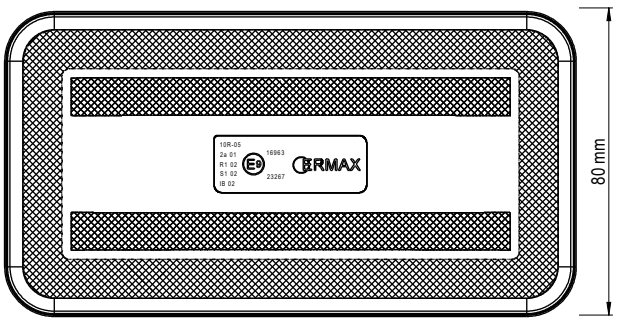

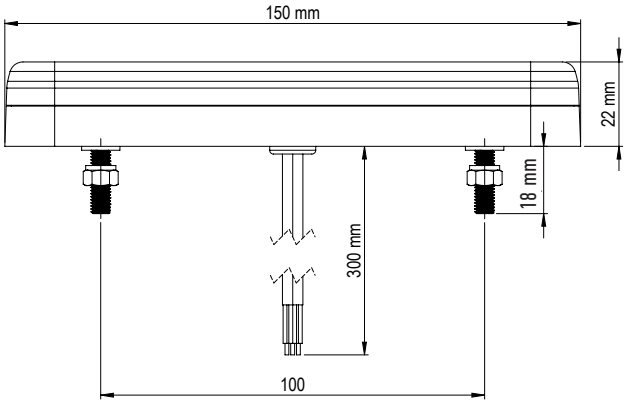

BEMÆRK: Hvis der kun er lodret montering, skal der monteres en separat lovlig refleks.

Beskrivelse:

Lygteglas:	PC
Lygtehus:	PC og ABS
Mål:	150 x 80 x 22 mm
Boltafstand:	100 mm / M5
Arbejdstemperatur:	-40°C - +65C°
IP-Rating:	IP69K

Funktioner

Type	Højre → Venstre ←	Position Stop Blink Firkantrefleks	Tilslutning	Kabellængde	Artikelnr.
LED	→ ←	✓	Open-end	300 mm kabel, 4-ledet	098 212 170
LED	→ ←	✓	Open-end	2.500 mm kabel, 4-ledet	098 212 171
LED	→ ←	✓	7-polet AMP stikdåse	300 mm kabel	098 212 172
LED	→ ←	✓	4-polet Deutsch stikdåse (DT4)	300 mm kabel	098 212 173

Brands of the BPW Group:

November 2019 – Version 1.0

ERMAX®
"Light Made Heavy Duty"

ERMAX A/S
Vranderupvej 2 • DK-6000 Kolding
Tel. +45 3969 6800 • www.ermax.dk